КНГ.01.03

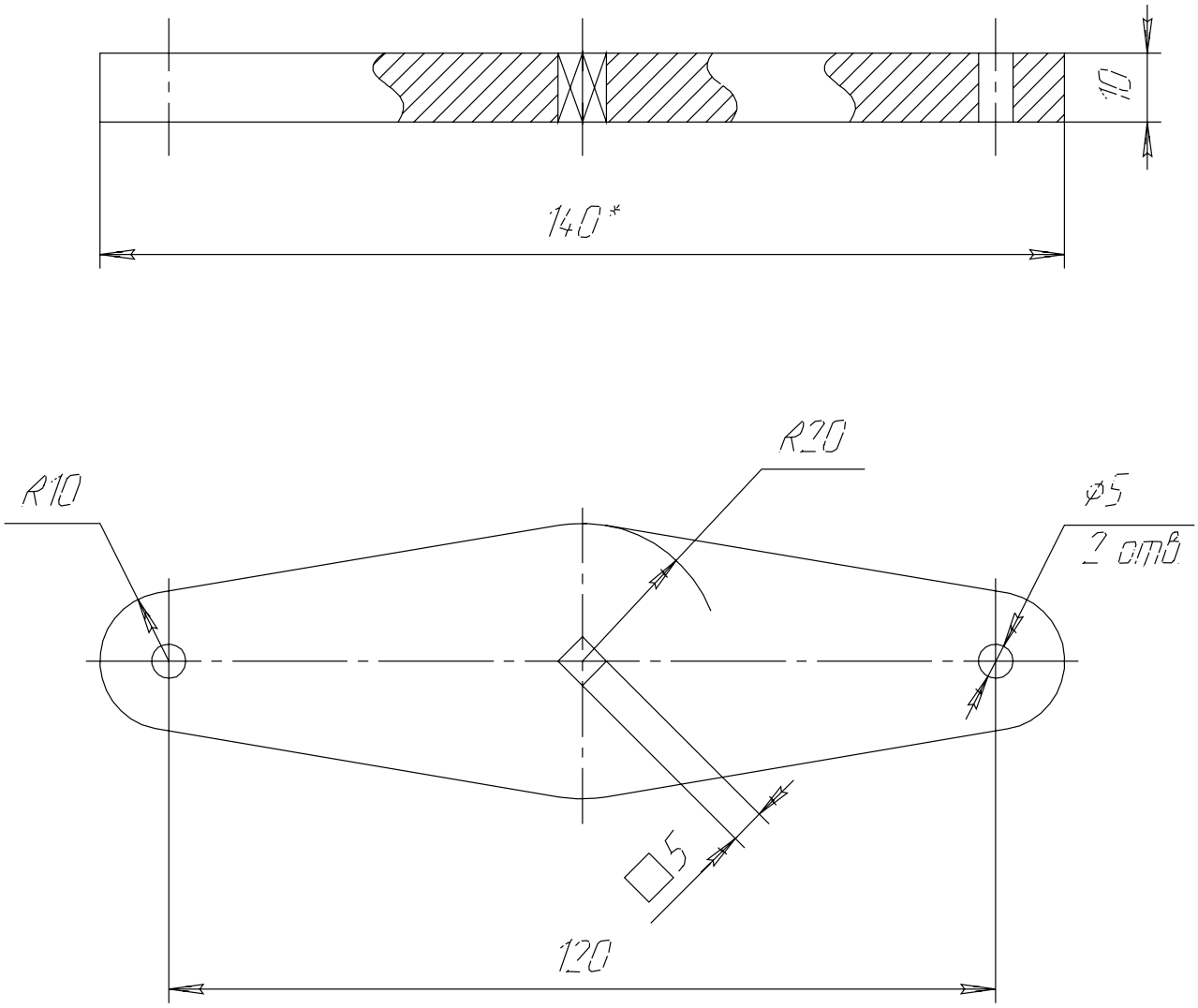

*Размер для справок

					КНГ.01.03		
Изм.	Лист	№ докум.	Подп.	Дата	Маховца	Лит.	Масса	Масштаб
Разраб.		Дорохов						1:1
Пров.		Назарова						
Т.контр.						Лист	Листов 1
Н.контр.					Сталь 10 ГОСТ 1050-88	ПГУПС ЛТ-519-3	
Утв.							